THERMOCONTROL
SUMINISTROS INDUSTRIALES

PERFILES Y ACCESORIOS

Profilo gola B

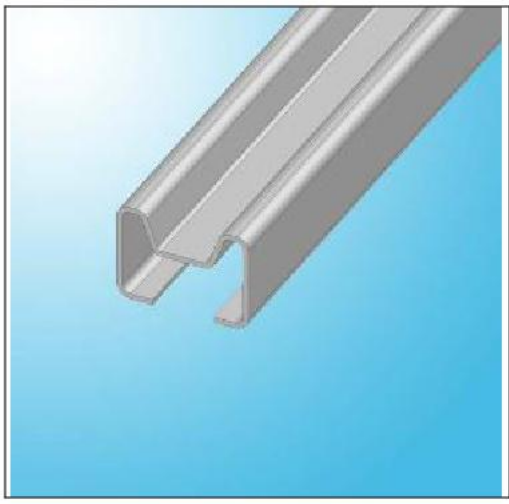

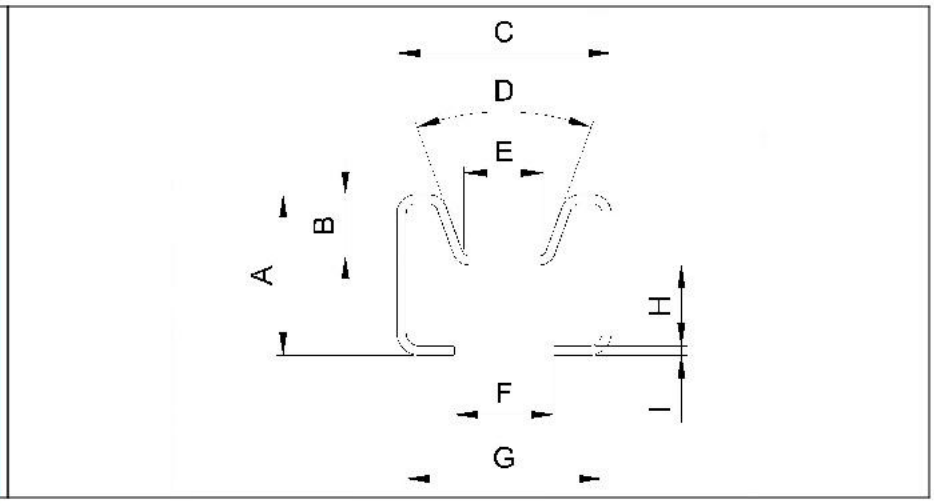

Materiale: Acciaio Zincato, Acciaio Inox AISI 304.Avvertenze: il prodotto e` ottenuto mediante laminatura, quindi in riferimento al peso al metro (medio 0,76 kg/m) sono possibili piccole differenze che comunque non alterano le funzionalita` del profilato.

Caratteristiche comuni

A mm	B mm	C mm	D °	E mm	F mm	G mm	H mm	I mm
21	8	28	40	10,5	13	25,6	10,6	1,2

Lista Prodotti

Codice Prodotto	Descrizione	L barra mm	Tipo
400110	PROFILO GOLA "B" SOST.CINGHIE ZNC L=6000 mm S=1,2 mm	6	Galvanized Steel
400110/A	PROFILO GOLA "B" SOST.CINGHIE INOX L=6000 mm S=1,2 mm	6	Stainless Steel AISI 304
400110/AC0	PROFILO GOLA "B" SOST.CINGHIE INOX L=6000 mm S=1,2 mm (pack1200m)	-	Stainless Steel AISI 304
400110C0	PROFILO GOLA "B" SOST.CINGHIE ZNC L=6000 mm S=1,2 mm (pack1200m)	-	Galvanized Steel
400111	PROFILO GOLA "B" SOST.CINGHIE ZNC L=3000 mm S=1,2 mm	3	Galvanized Steel
400111/A	PROFILO GOLA "B" SOST.CINGHIE INOX L=3000 mm S=1,2 mm	3	Stainless Steel AISI 304
400111/AC0	PROFILO GOLA "B" SOST.CINGHIE INOX L=3000 mm S=1,2 mm (pack600m)	-	Stainless Steel AISI 304
400111C0	PROFILO GOLA "B" SOST.CINGHIE ZNC L=3000 mm S=1,2 mm (pack600m)	-	Galvanized Steel

Profilo gola C

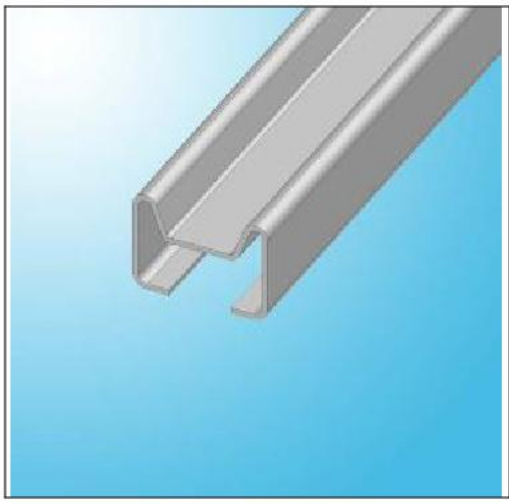

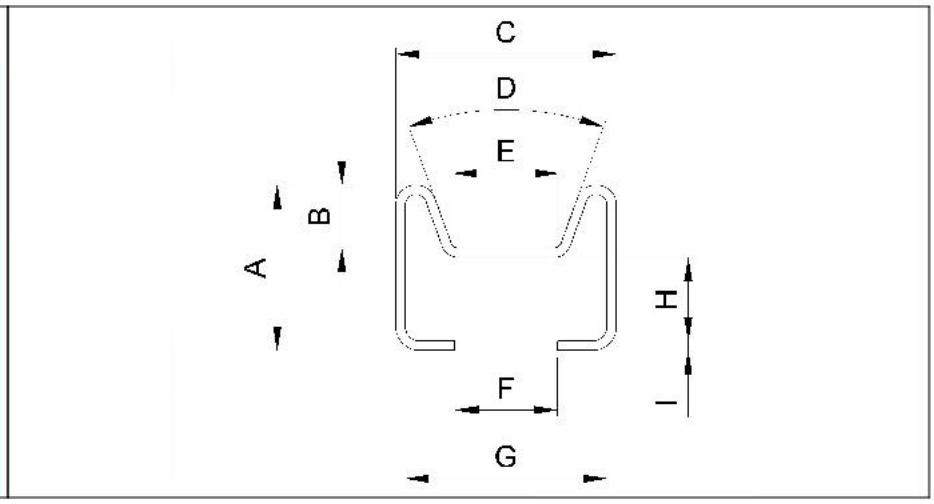

Materiale: Acciaio Zincato, Acciaio Inox AISI 304.Avvertenze: il prodotto e` ottenuto mediante laminatura, quindi in riferimento al peso al metro (medio 0,76 kg/m) sono possibili piccole differenze che comunque non alterano le funzionalita` del profilato.

Caratteristiche comuni

A mm	B mm	C mm	D °	E mm	F mm	G mm	H mm	I mm
21	8	28	40	13,5	13	25,6	10,6	1,2

Lista Prodotti

Codice Prodotto	Descrizione	L barra mm	Tipo
400108	PROFILO GOLA "C" SOST.CINGHIE ZNC L=6000 mm S=1,2 mm	6.000	Galvanized Steel
400108/A	PROFILO GOLA "C" SOST.CINGHIE INOX L=6000 mm S=1,2 mm	6.000	Stainless Steel AISI 304
400108/AC0	PROFILO GOLA "C" SOST.CINGHIE INOX L=6000 mm S=1,2 mm (pack1200m)	6.000	Stainless Steel AISI 304
400108C0	PROFILO GOLA "C" SOST.CINGHIE ZNC L=6000 mm S=1,2 mm (pack1200m)	6.000	Galvanized Steel
400109	PROFILO GOLA "C" SOST.CINGHIE ZNC L=3000 mm S=1,2 mm	3.000	Galvanized Steel
400109/A	PROFILO GOLA "C" SOST.CINGHIE INOX L=3000 mm S=1,2 mm	3.000	Stainless Steel AISI 304
400109/AC0	PROFILO GOLA "C" SOST.CINGHIE INOX L=3000 mm S=1,2 mm (pack600m)	3.000	Stainless Steel AISI 304
400109C0	PROFILO GOLA "C" SOST.CINGHIE ZNC L=3000 mm S=1,2 mm (pack600m)	3.000	Galvanized Steel

Profilo GTC completo gola C

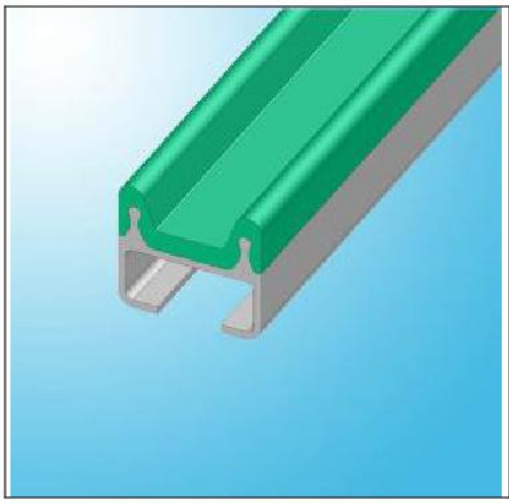

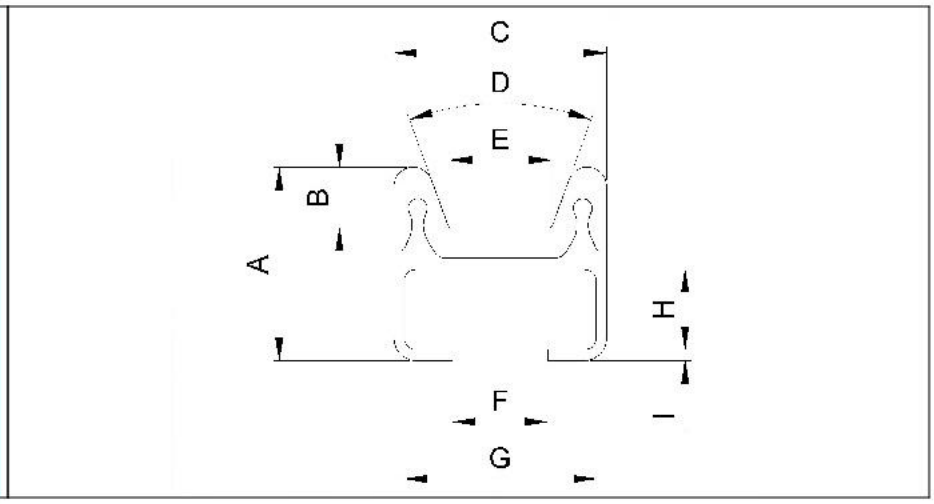

Caratteristiche comuni

A mm	B mm	C mm	D °	E mm	F mm	G mm	H mm	I mm	Peso Kg/m
25,5	8	28	40	13,5	12,5	25,3	10,5	1,5	0,15

Lista Prodotti

Codice Prodotto	Descrizione
020005001	GUIDA PER TRASPORTATORI GOLA "C" L=6000 mm
020005001/1	GUIDA PER TRASPORTATORI GOLA "C" L=3000 mm

Profilo GTC completo gola B

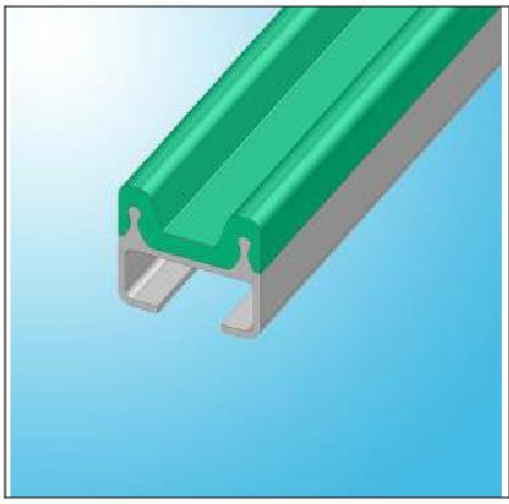

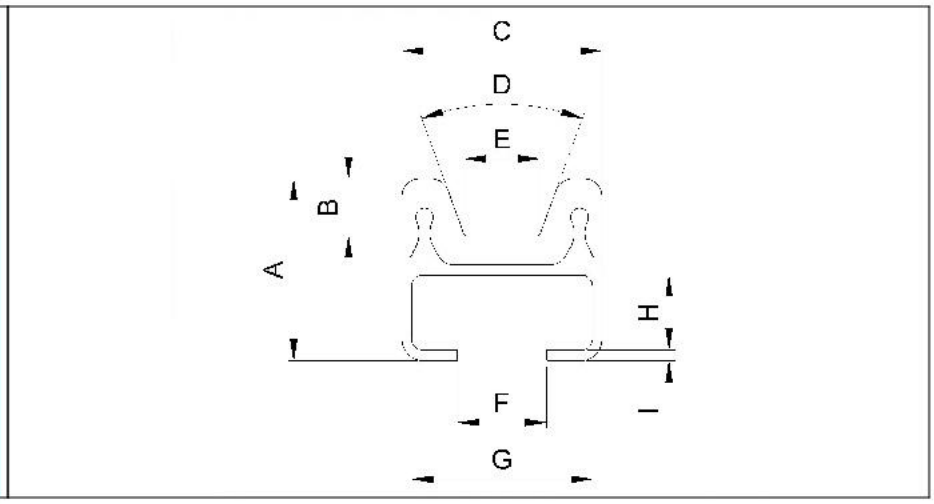

Caratteristiche comuni

A mm	B mm	C mm	D °	E mm	F mm	G mm	H mm	I mm	Peso Kg/m
25,5	8	28	40	10,5	12,5	25,3	10,5	1,5	0,16

Lista Prodotti

Codice Prodotto	Descrizione
020005004	GUIDA PER TRASPORTATORI GOLA "B" L=6000 mm
020005004/1	GUIDA PER TRASPORTATORI GOLA "B" L=3000 mm

Profilo GTC completo gola tonda D.12

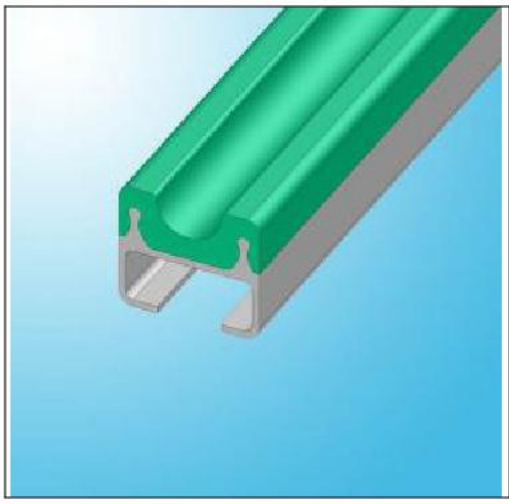

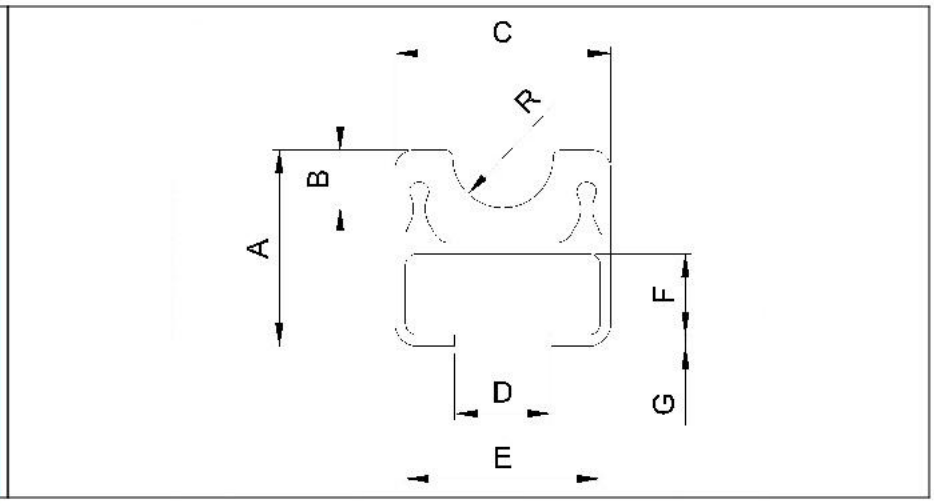

Caratteristiche comuni

A mm	B mm	C mm	D mm	E mm	F mm	G mm	R mm	Peso Kg/m
25,5	7,5	28	12,5	25,3	10,5	1,5	6,5	0,18

Lista Prodotti

Codice Prodotto	Descrizione
020005002	GUIDA PER TRASPORTATORI GOLA TONDA D.12 L=6000 mm
020005002/1	GUIDA PER TRASPORTATORI GOLA TONDA D.12 L=3000 mm

Profilo GTC completo gola tonda D.10

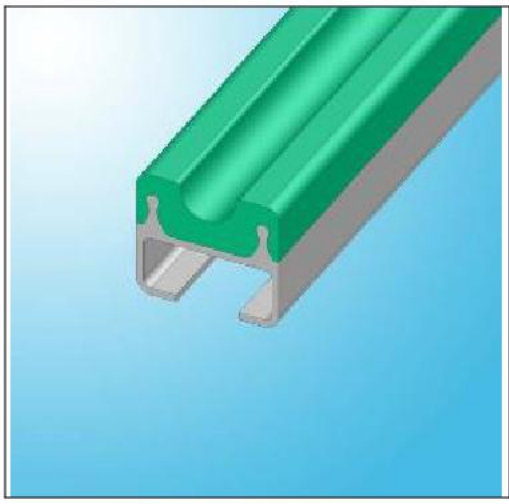

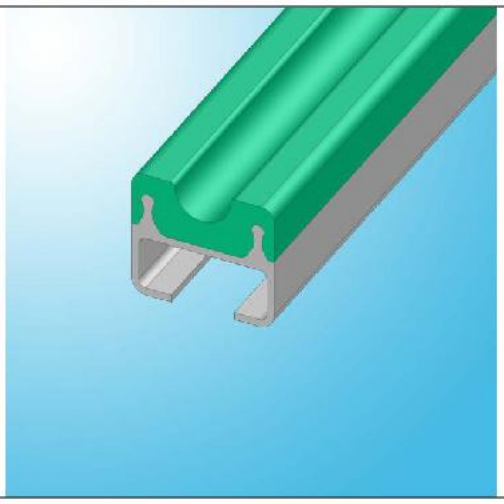

Caratteristiche comuni

A mm	B mm	C mm	D mm	E mm	F mm	G mm	R mm	Peso Kg/m
25,5	6,5	28	12,5	25,3	10,5	1,5	5,5	0,2

Lista Prodotti

Codice Prodotto	Descrizione
020005005	GUIDA TRASPORTATORI GOLA TONDA D.10 L=6000 mm
020005005/1	GUIDA TRASPORTATORI GOLA TONDA D.10 L=3000 mm

Profilo GTC completo gola tonda D.8

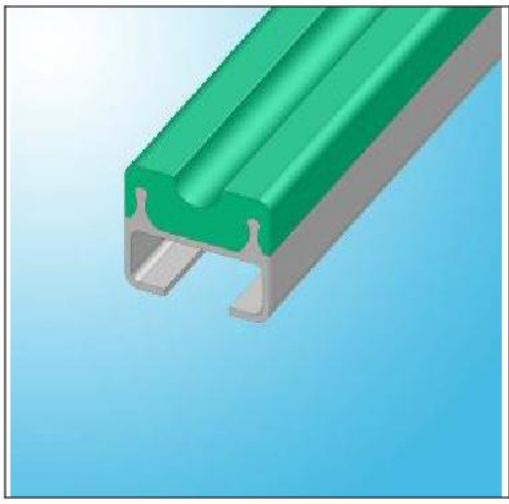

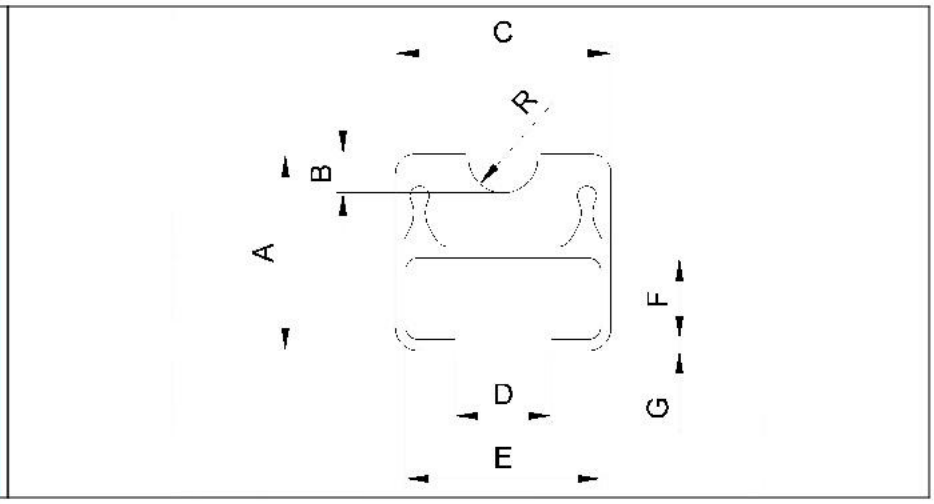

Caratteristiche comuni

A mm	B mm	C mm	D mm	E mm	F mm	G mm	R mm	Peso Kg/m
25,5	5	28	12,5	25,3	10,5	1,5	4,5	0,22

Lista Prodotti

Codice Prodotto	Descrizione
020005006	GUIDA TRASPORTATORI GOLA TONDA D.8 L=6000 mm
020005006/1	GUIDA TRASPORTATORI GOLA TONDA D.8 L=3000 mm

Profilo GTC completo gola piana

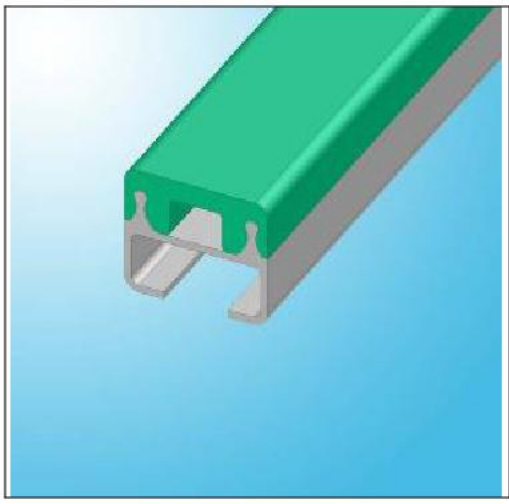

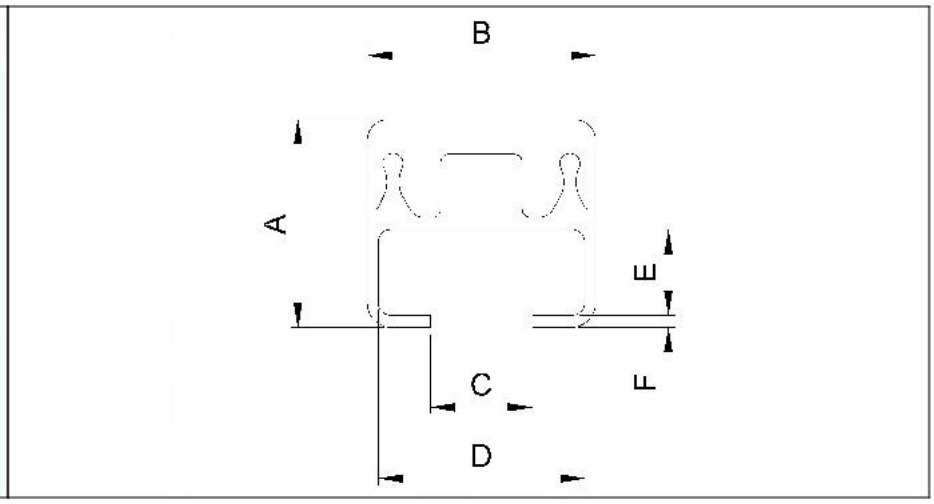

Caratteristiche comuni

A mm	B mm	C mm	D mm	E mm	F mm	Peso Kg/m
25,5	28	12,5	25,3	10,5	1,5	0,19

Lista Prodotti

Codice Prodotto	Descrizione
020005003	GUIDA PER TRASPORTATORI GOLA PIANA L= 6000 mm
020005003/1	GUIDA PER TRASPORTATORI GOLA PIANA L= 3000 mm

Profilo superiore GTC gola C

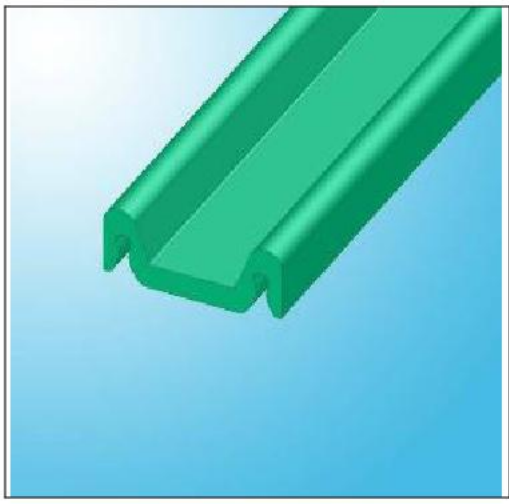

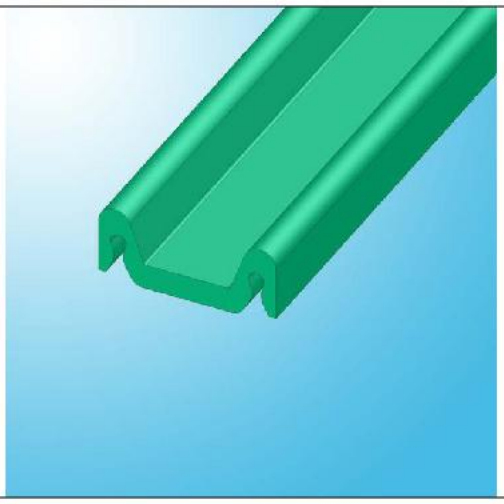

Caratteristiche comuni

A mm	B mm	C °	D mm	Peso Kg/m
8	28	40	13,5	0,15

Lista Prodotti

Codice Prodotto	Descrizione
400037	PROFILO SUP.GUIDA GOLA SEZ."C" L=MT .6,03 - POLIETILENE VERDE ALTA DENSITA'
400037/1	PROFILO SUP.GUIDA GOLA SEZ."C" L=3000 mm - POLIETILENE VERDE ALTA DENSITA'

Profilo superiore GTC gola B

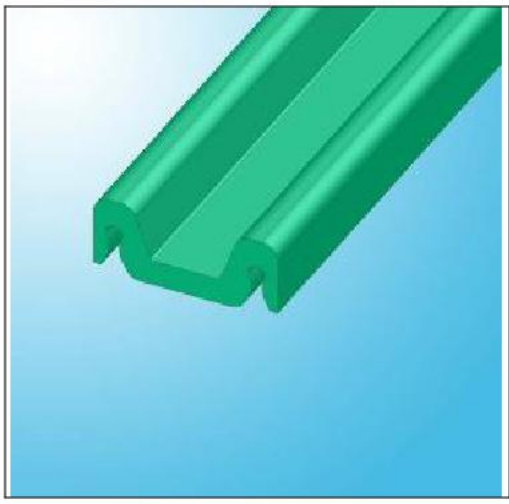

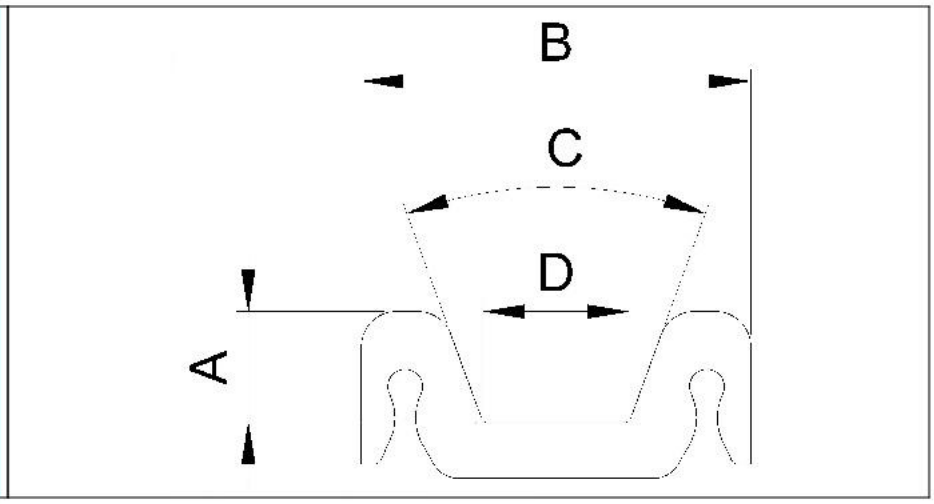

Caratteristiche comuni

A mm	B mm	C °	D mm	Peso Kg/m
8	28	40	10,5	0,16

Lista Prodotti

Codice Prodotto	Descrizione
400051	PROFILO SUP.GUIDA GOLA SEZ."B" L=MT .6,03 - POLIETILENE VERDE ALTA DENSITA'
400051/1	PROFILO SUP.GUIDA GOLA SEZ."B" L=MT.3,03 - POLIETILENE VERDE ALTA DENSITA'

Profilo superiore GTC gola tonda D.12

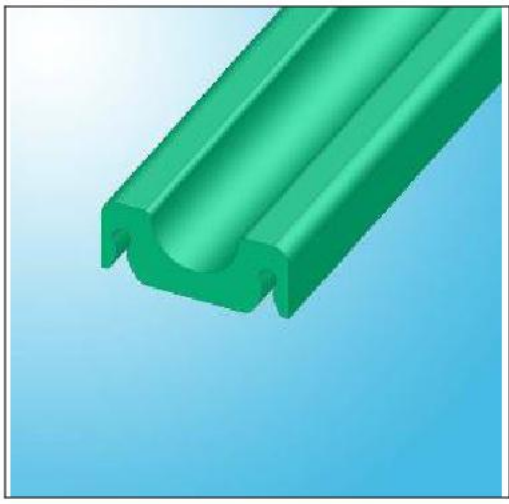

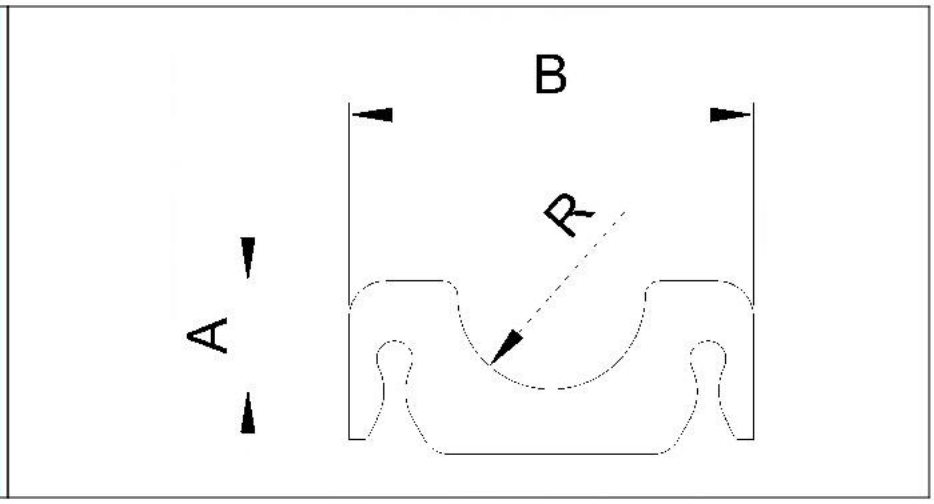

Caratteristiche comuni

A mm	B mm	Peso Kg/m
7,5	28	0,18

Lista Prodotti

Codice Prodotto	Descrizione
400038	PROFILO SUP.GUIDA GOLA TONDA D.12 L =MT.6,03 - POLIETILENE VERDE ALTA DENSITA'
400038/1	PROFILO SUP.GUIDA GOLA TONDA D.12 L =MT.3 - POLIETILENE VERDE ALTA DENSITA'

Profilo superiore GTC gola tonda D.10

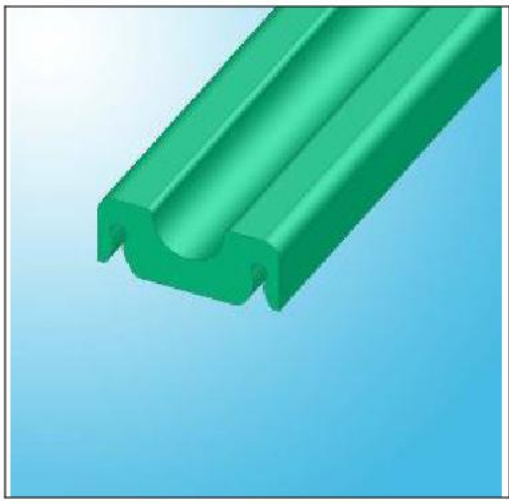

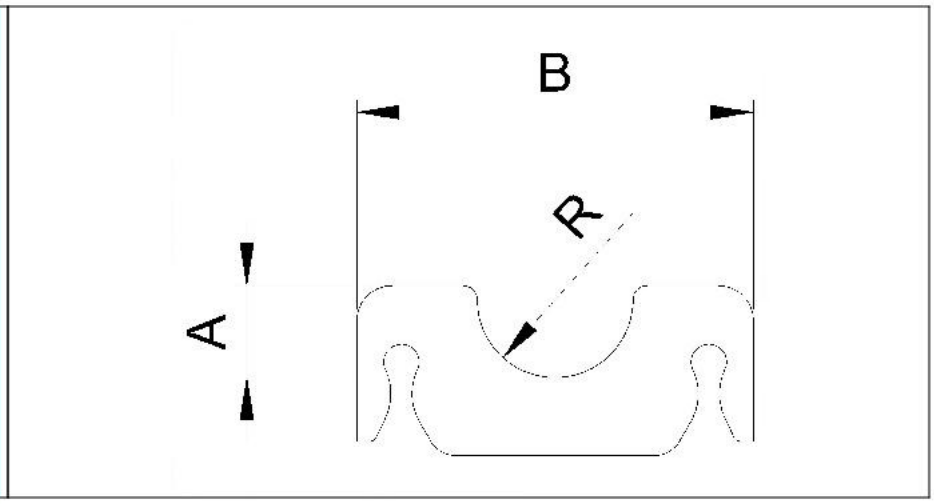

Caratteristiche comuni

A mm	B mm	R mm	Peso Kg/m
6,5	28	5,5	0,2

Lista Prodotti

Codice Prodotto	Descrizione
400055	PROFILO SUP.GUIDA GOLA TONDA D.10 MT.6,03
400055/1	PROFILO SUP.GUIDA GOLA TONDA D.10 MT.3

Profilo superiore GTC gola tonda D.8

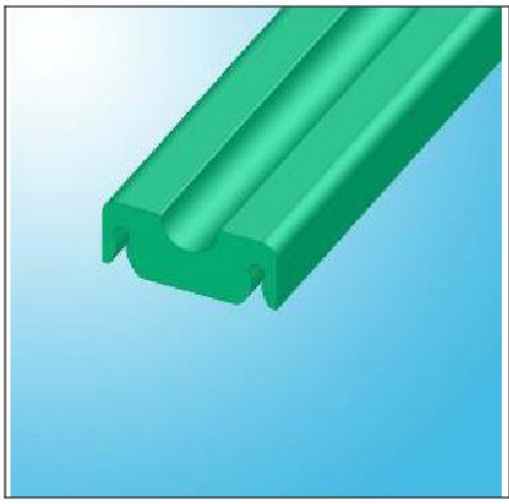

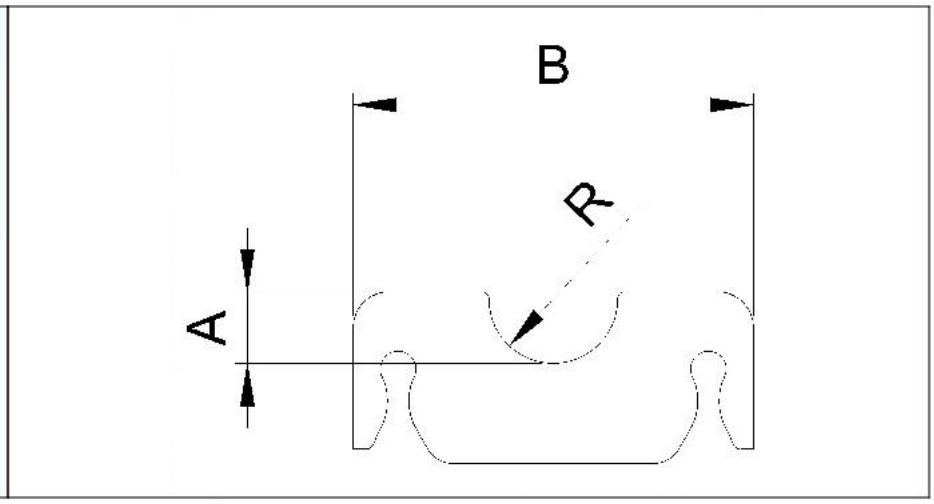

Caratteristiche comuni

A mm	B mm	R mm	Peso Kg/m
5	28	4,5	0,22

Lista Prodotti

Codice Prodotto	Descrizione
400056	PROFILO SUP.GUIDA GOLA TONDA D.8 MT.6,03
400056/1	PROFILO SUP.GUIDA GOLA TONDA D.8 L=3000

Profilo superiore GTC guida piana

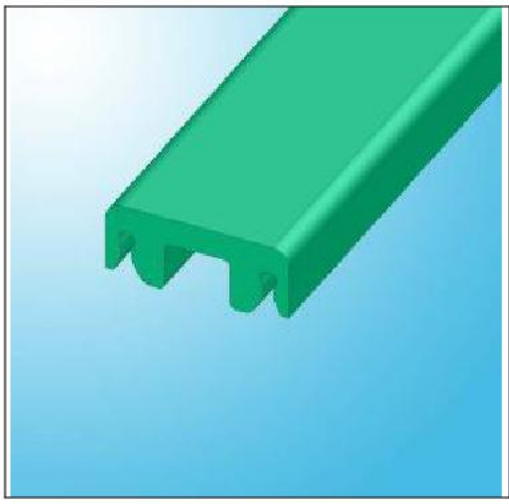

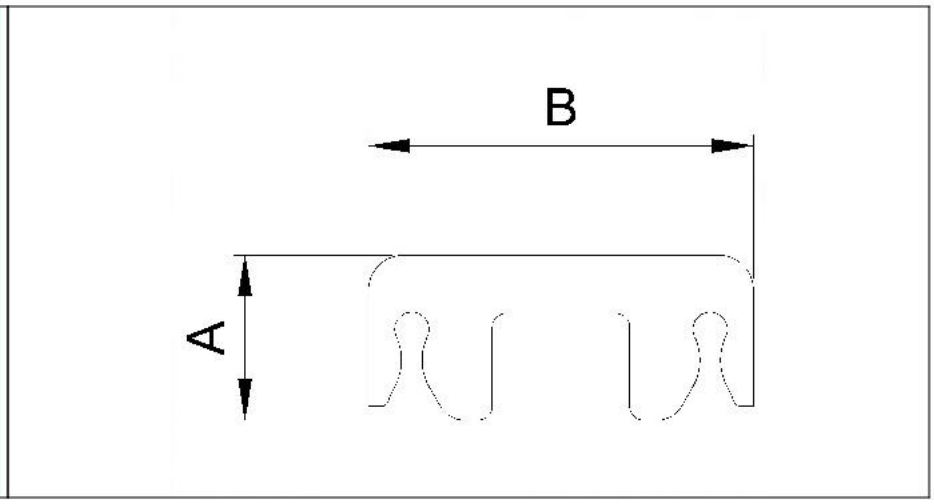

Caratteristiche comuni

A mm	B mm	Peso Kg/m
12	28	0,19

Lista Prodotti

Codice Prodotto	Descrizione
400039	PROFILO SUPERIORE GUIDA PIANA L=6000
400039/3000	PROFILO SUP.GUIDA PIANA L=3000

Profilo inferiore GTC (alluminio)

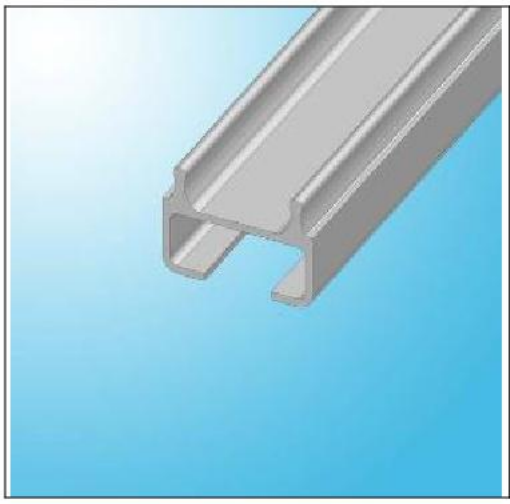

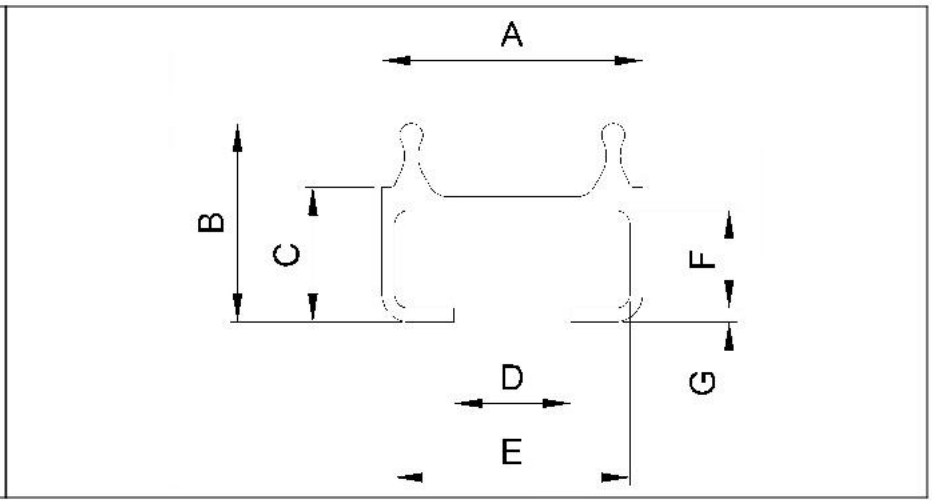

Le lunghezze di forniture standard sono 3 e 6 metri. Il peso medio al metro e` 0,35 kg/1mt.

Caratteristiche comuni

A mm	B mm	C mm	D mm	E mm	F mm	G mm
28	21,35	14,5	12,5	25,3	10,5	1,5

Lista Prodotti

Codice Prodotto	Descrizione
400036	PROFILO x GTC ALLUMINIO L=6000 mm ANODIZZATO ARGENTO
400036/1	PROFILO x GTC ALLUMINIO L=3000 mm ANODIZZATO ARGENTO

Profili Diamond Plus

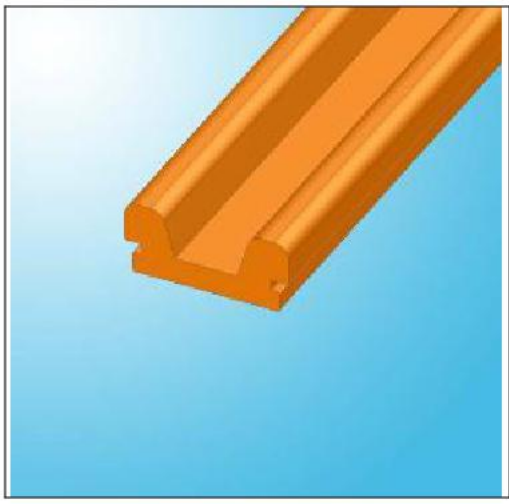

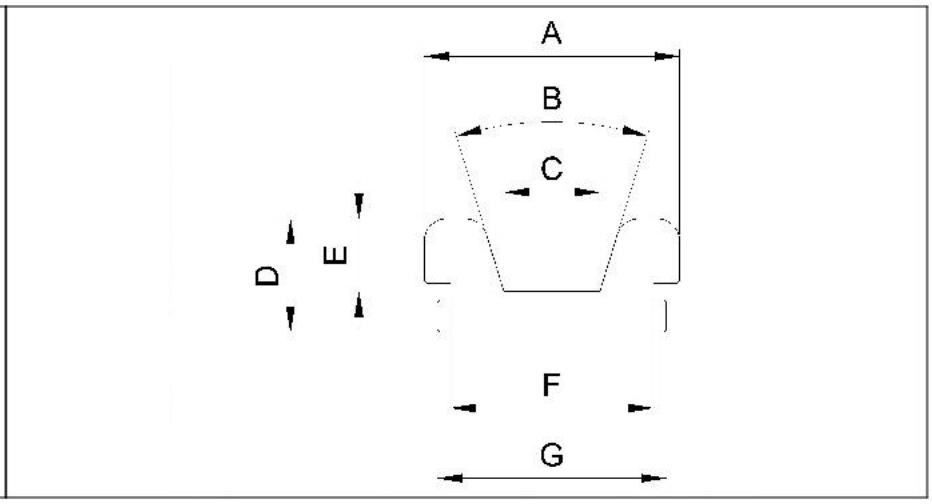

Polystone Diamond Plus: polietilene con le stesse caratteristiche del Diamond, contenente un additivo che aggiunge durezza e lo rende adattabile ad applicazioni che prevedono la presenza di polveri ad alta abrasività.

Caratteristiche comuni

A mm	B °	D mm	E mm	F mm	G mm
28	34	12,45	8	22,2	25,1

Lista Prodotti

Codice Prodotto	Descrizione	C mm
400242/A	PROFILO SUPERIORE GOLA B DIAMOND PLUS L=3000	10,5
400243/A	PROFILO SUPERIORE GOLA C DIAMOND PLUS L=3000	13,5

Profilo in Alluminio per Profili Diamond Plus

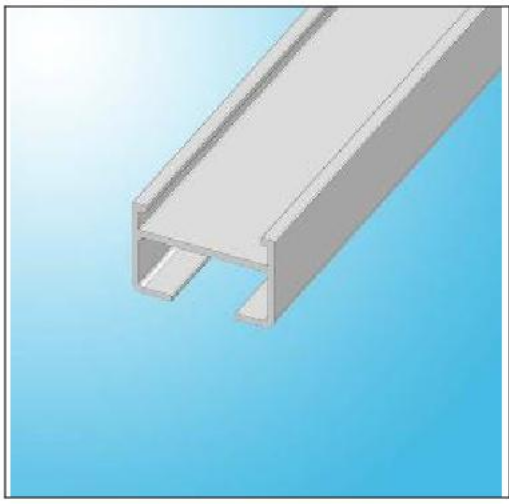

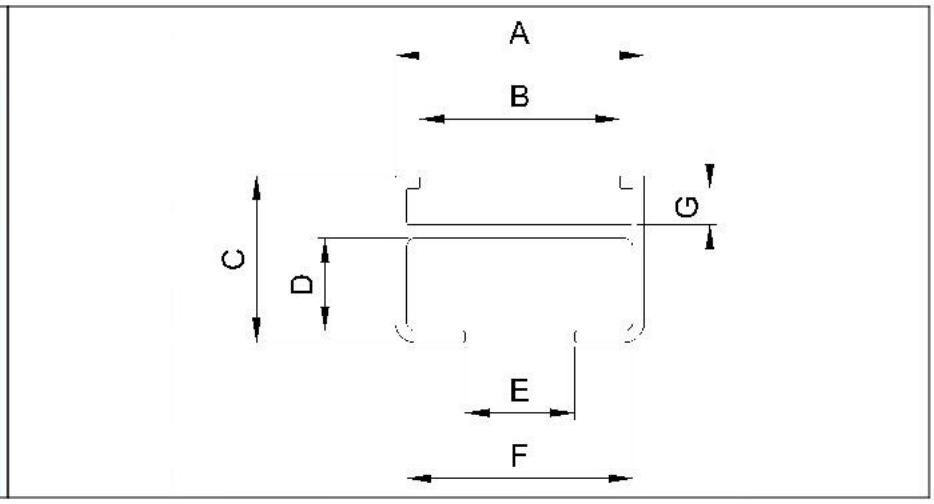

Caratteristiche comuni

A mm	B mm	C mm	D mm	E mm	F mm	G mm
28	22,5	18,75	10,5	12,3	25,4	4

Lista Prodotti

Codice Prodotto	Descrizione
400241	PROFILO 28-18,75 IN ALLUMINIO PER DIAMOND PLUS L=3000 ANODIZZATO

Profilo per Curve con Taglio

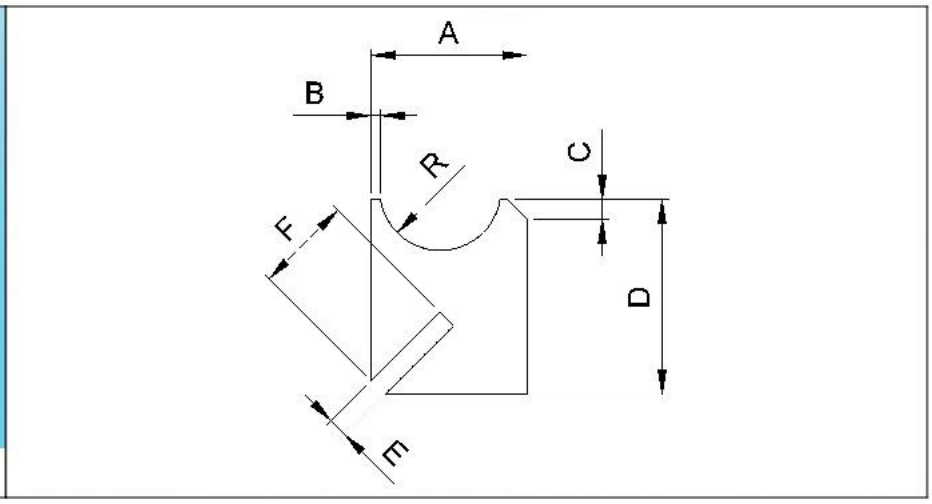

Caratteristiche comuni

A mm	B mm	C mm	D mm	E mm	F mm	R mm
16	0,8	3X45°	20	2	10	6,1

Lista Prodotti

Codice Prodotto	Descrizione
200848/A	PROFILO PER CURVE D. 12 CON TAGLIO DIAMOND PLUS L=3000

Profili GT per cinghia tonda

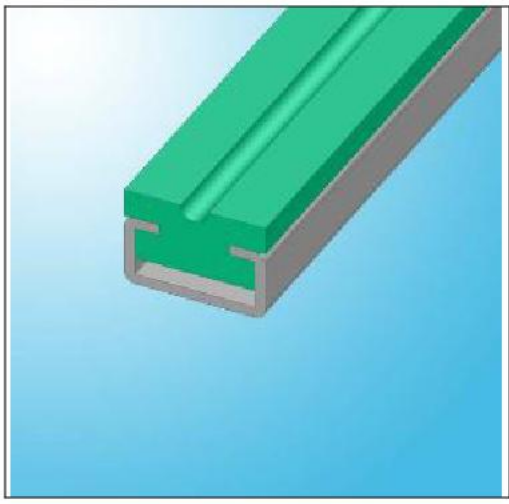

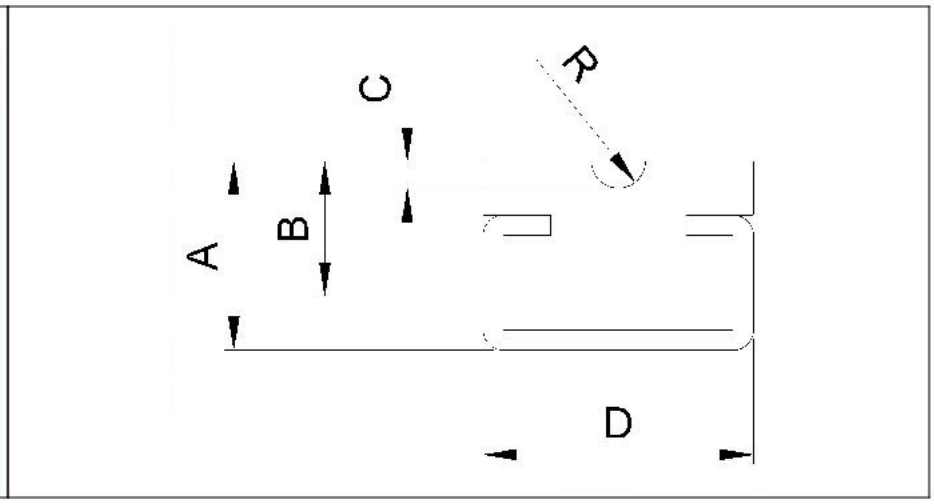

Materiale: Polizene 1000.

Caratteristiche comuni

Lista Prodotti

Codice Prodotto	Descrizione	A mm	B mm	C mm	D mm	R mm
200836	PROFILO GOLA TONDA 4-C3 POLIZENE 1000 L2000	14	10	2	20	2
200837	PROFILO GOLA TONDA 5-C3 POLIZENE 1000 L2000	14	10	2,5	20	2,5
200838	PROFILO GOLA TONDA 6-C3 POLIZENE 1000 L2000	14	10	3	20	3
200839	PROFILO GOLA TONDA 15-C5 POLIZENE 1000 L2000	24	20	7,5	28	7,5
200840	PROFILO GOLA TONDA 20-C5 POLIZENE 1000 L2000	24	20	10	28	10

Profili Metallici

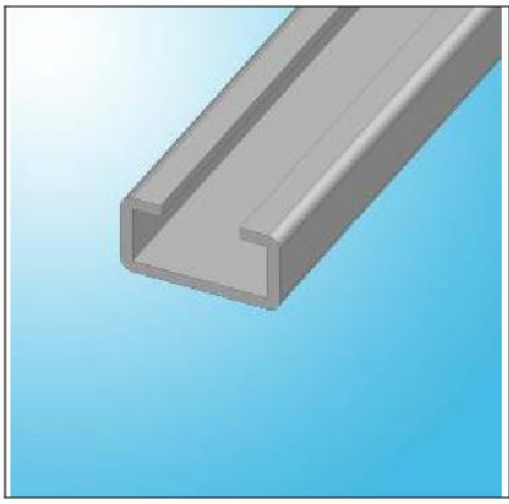

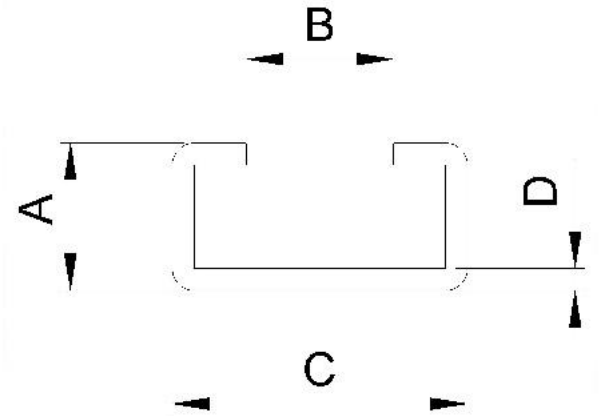

Materiale: INOX (AISI 304) disponibile anche in lamiera zincata.

Caratteristiche comuni

Lista Prodotti

Codice Prodotto	Descrizione	A mm	B mm	C mm	D mm
200841	PROFILO METALLICO C3 INOX AISI304 L2000	10	10	20	1,5
200842	PROFILO METALLICO C3 ZINCATO L2000	10	10	20	1,5
200843	PROFILO METALLICO C5 INOX AISI304 L2000	12	14	28	2
200844	PROFILO METALLICO C5 ZINCATO L2000	12	14	28	2

Guida T

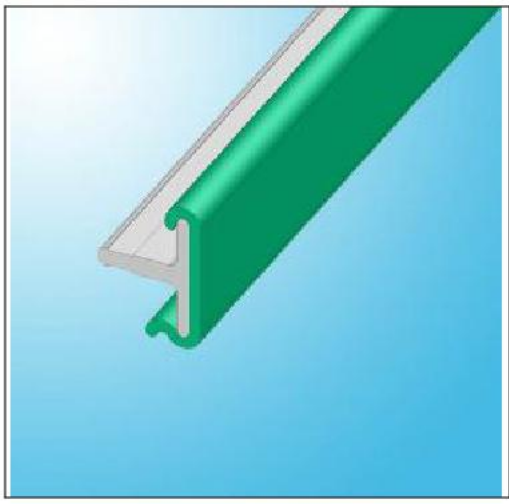

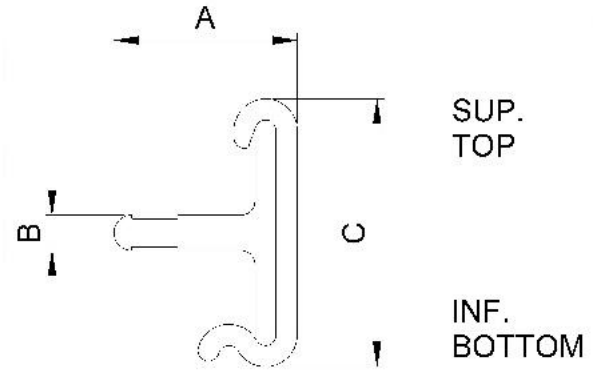

Costruita mediante accoppiamento tra un profilo di sostegno in alluminio anodizzato ed un profilo ad incastro, in polietilene ad alta densita`. L'impiego tipico e` la realizzazione di sponde guida nelle linee di trasporto. Con questo sistema si ottiene una buona scorrevolezza ed una certa protezione dei prodotti trasportati. Inoltre, si salvaguardia il profilo metallico di sostegno sostituendo la superficie plastica a seconda del consumo. Il codice 020008001 si riferisce alla fornitura di barre con una lunghezza di 6000 mm. Sono disponibili anche barre di 3000 mm, il codice è 020008001/3000 QUESTO ARTICOLO E` BREVETTATO.

Caratteristiche comuni

A mm	B mm	C mm	Peso Kg/m
26	5	38	0,65

Lista Prodotti

Codice Prodotto	Descrizione
020008001	GUIDA A "T" 26x38 L=6000 mm
020008001/3000	GUIDA A "T" 26x38 L=3000 mm
400112	PROFILO PIANO 38x14x3 x PROF.A "T" PE-HD VERDE L=6030 mm
400112/3000	PROFILO PIANO 38x14x3 x PROF.A "T" PE-HD VERDE L=3000 mm

Pinza attacco Guida "T" per Tondo D.10

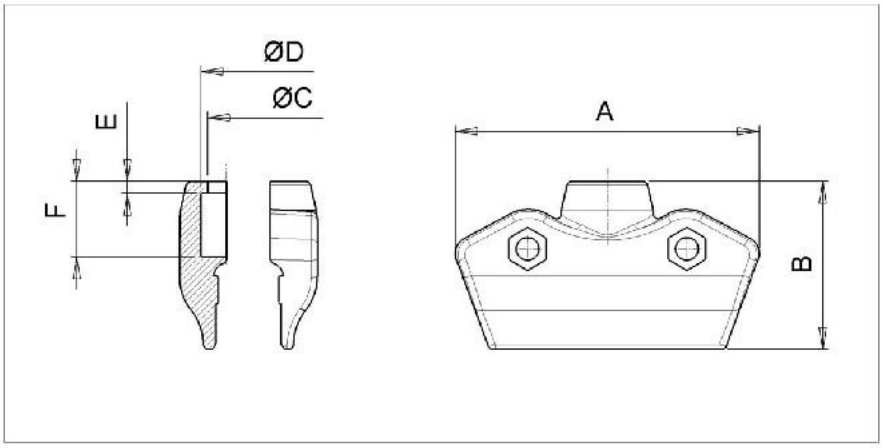

Caratteristiche comuni

A mm	B mm	Ø C mm	Ø D mm	E mm	F mm
69,5	38	10	12	2,7	17

Lista Prodotti

Codice Prodotto	Descrizione
020028001	PINZA ATTACCO GUIDA "T" PER TONDO D.10

Pinza attacco 10-10-150 presa guida "T"

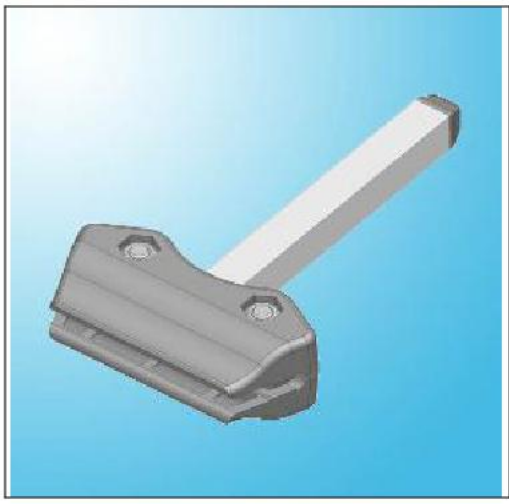

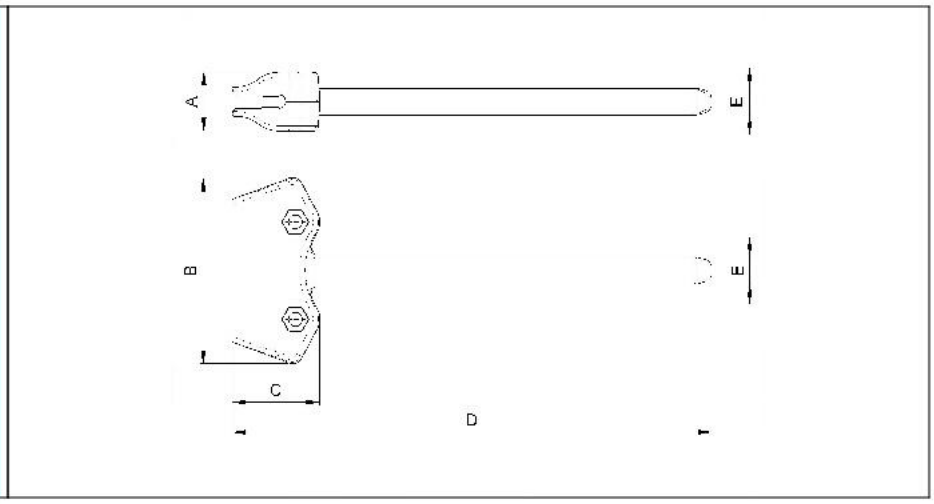

Caratteristiche comuni

E mm
10

Lista Prodotti

Codice Prodotto	Descrizione	A mm	B mm	C mm	D mm	R mm
020015001	PINZA ATTACCO 10-10-150 PRESA GUIDA "T"	22	69	32,5	179	-
020016001	PINZA ATTACCO 10-10-150 PRESA TUBO D.12	22	69	21,5	168,5	6
020017001	PINZA ATTACCO 10-10-150 PRESA GTC (Guida Trasportatori Continui)	25,5	70	11,5	166,5	-

Leva M/S 230-40

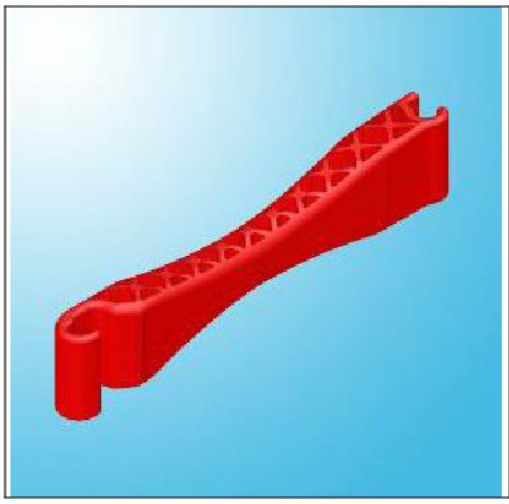

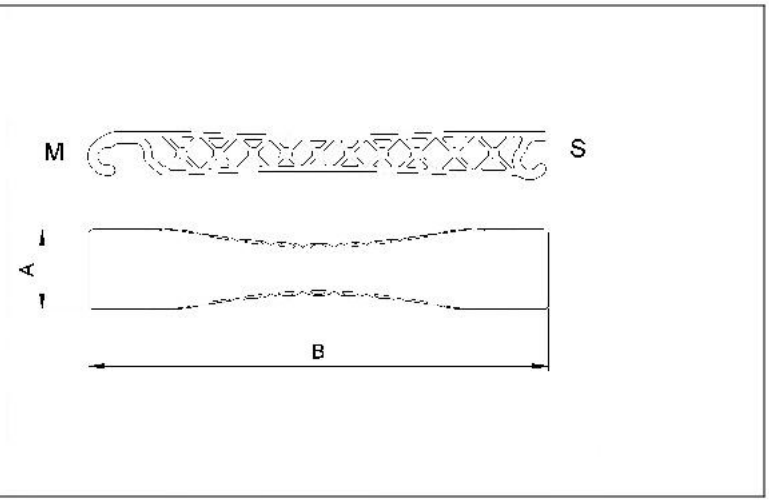

Materiale: poliammide con fibra di vetro. Questa leva viene utilizzata nella sostituzione della parte plastica della guida a "T" 26x38. La sua funzione e` di smontare il profilato in polietilene una volta usurato e montare la parte nuova. La leva e` sagomata in modo da offrire un lato specifico per lo smontaggio e quello opposto per il montaggio. QUESTO ARTICOLO E` BREVETTATO.

Caratteristiche comuni

A mm	B mm
40	230

Lista Prodotti

Codice Prodotto	Descrizione
101925	LEVA M/S 230-40

Profilo 10-10

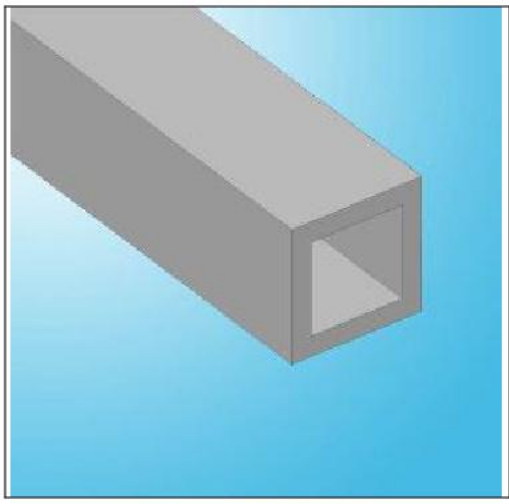

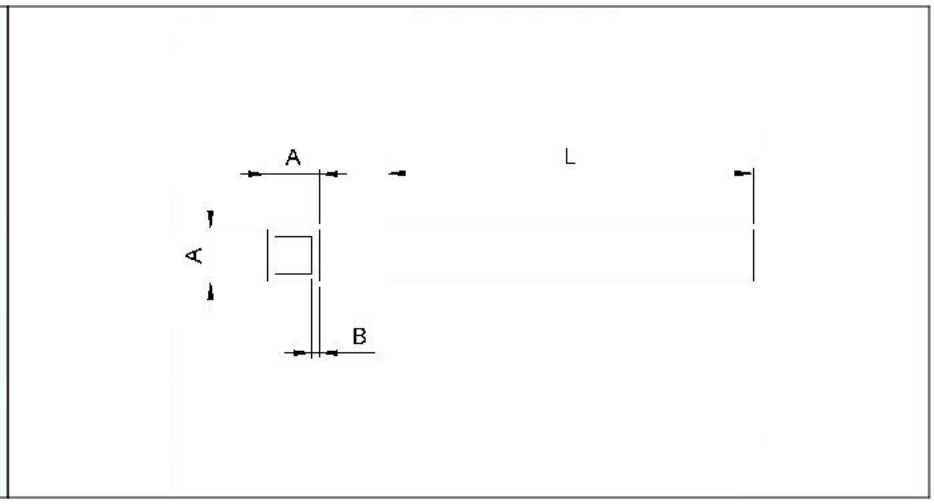

Il profilo che distribuiamo e' realizzato in alluminio anodizzato(6060T5) ed e' disponibile, a magazzino in alcune misure standard, oppure puo' essere concordata la misura necessaria al cliente(max 6000 mm).

Caratteristiche comuni

A mm	B mm	Peso Kg/m
10	1,5	0,135

Lista Prodotti

Codice Prodotto	Descrizione
400009	TRAFILATO QUADRO 10x10x1,5 L=6050 m m ALLUMINIO ANODIZZATO ARGENTO
400009/0590	TRAFILATO QUADRO 10x10 L= 590
400009/3000	TRAFILATO QUADRO 10x10 L=3000

Terminale per profilo 10-10

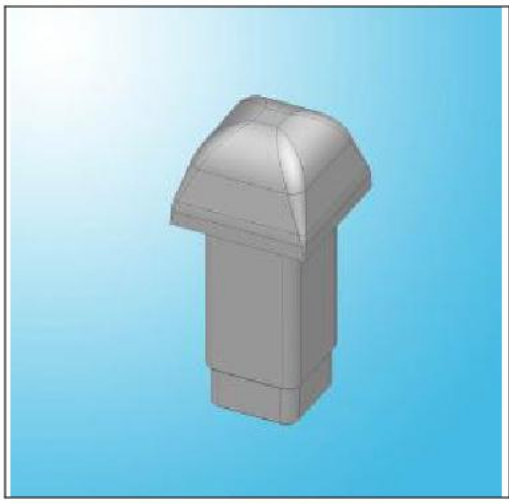

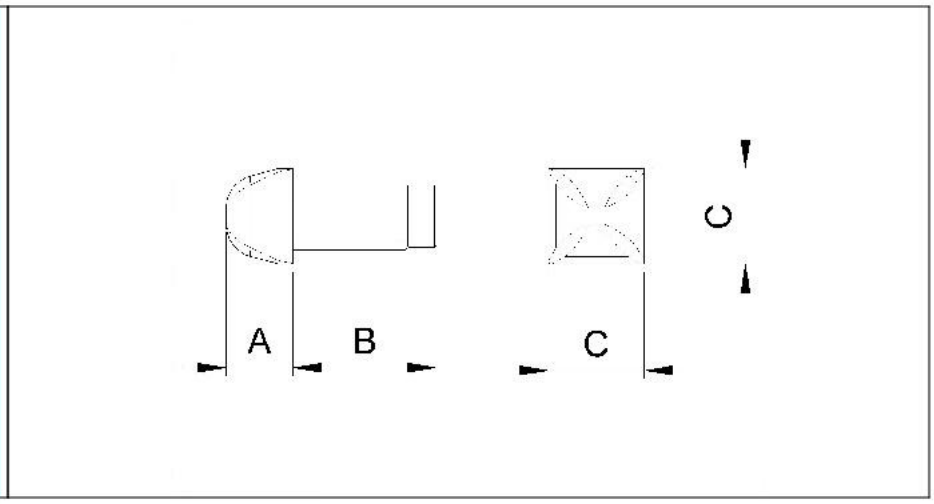

Materiale: poliammide con fibra di vetro. Tappi terminali per profili in alluminio o acciaio 10x10, spessore 1,5 mm.

Caratteristiche comuni

A mm	B mm	C mm
7	15	10

Lista Prodotti

Codice Prodotto	Descrizione
020004006	TERMINALE 10-10 x PROFILO QUADRO

Terminale doppio per profilo 10-10

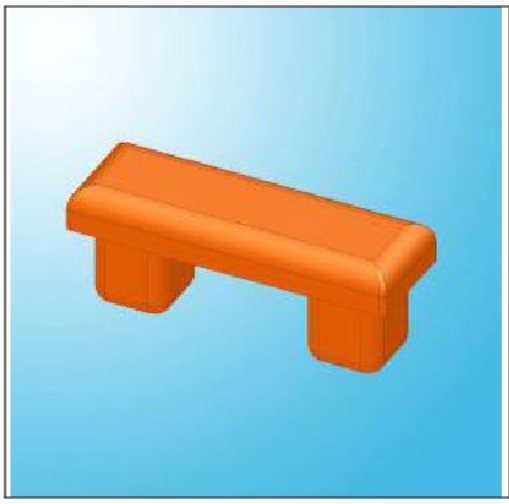

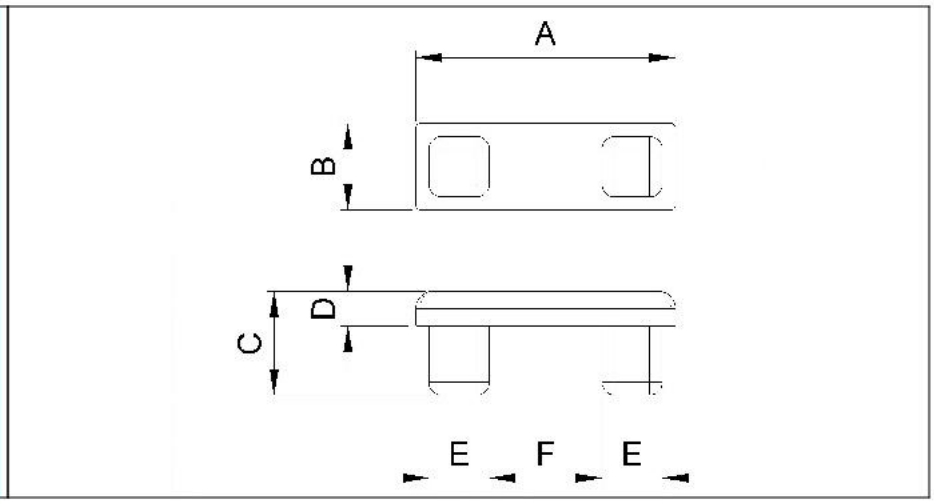

Materiale: poliammide con fibra vetro. La sua funzione è di chiudere all'estremità, contemporaneamente il profilato quadro, ad una distanza fra le due barre di 10 mm.

Caratteristiche comuni

A mm	B mm	C mm	D mm	E mm	F mm	Peso gr
30	10	11,5	3,5	7	13	2

Lista Prodotti

Codice Prodotto	Descrizione
020004004	TERMINALE DOPPIO x PROFILATO 10 - 10

Profilo 10-15

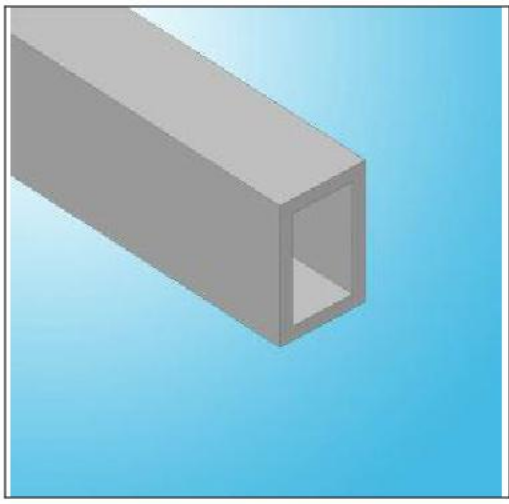

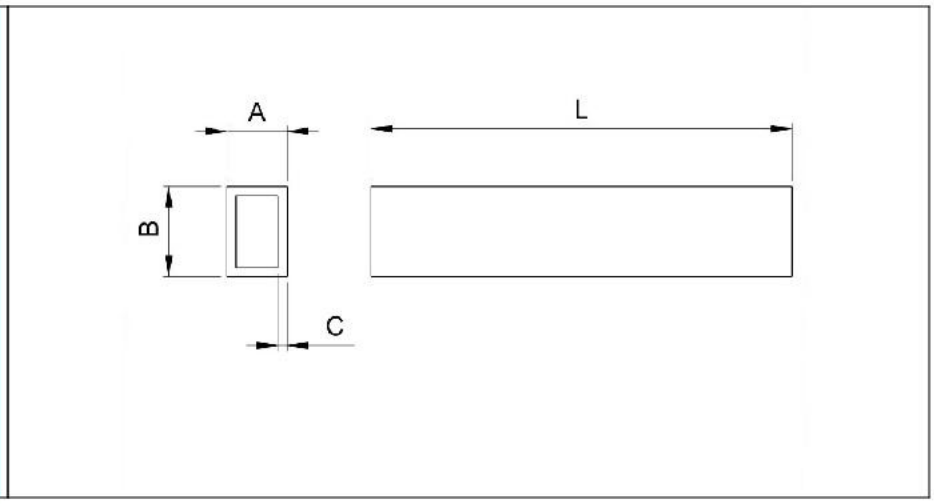

Il profilo che distribuiamo è realizzato in alluminio anodizzato (6060T5) ed è disponibile a magazzino in alcune misure standard, oppure può essere concordata la misura necessaria al cliente (max 6000 mm).

Caratteristiche comuni

A mm	B mm	C mm	Peso Kg/m
10	15	1,5	0,175

Lista Prodotti

Codice Prodotto	Descrizione
400010	TRAFILATO RETT.10X15x1,5 L=6050 mm ALLUMINIO ANODIZZATO ARGENTO
400010/0760	TRAFILATO RETTANGOLARE 10X15 L= 760
400010/3000	TRAFILATO RETTANGOLARE 10X15 L=3000

Terminale per profilo 10-15

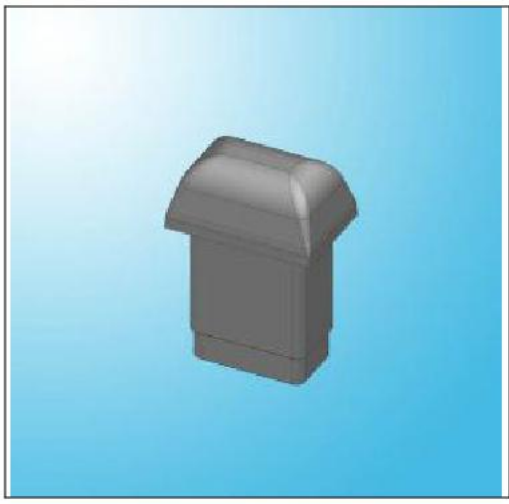

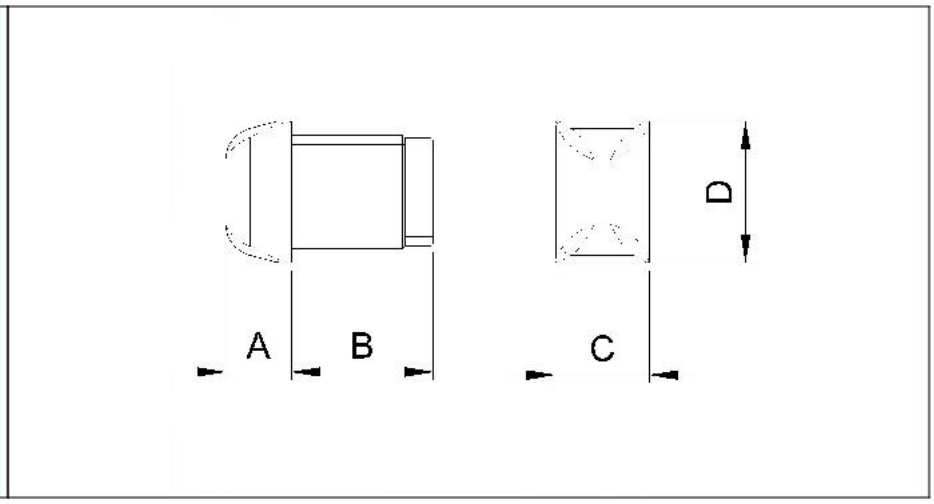

Materiale: poliammide con fibra di vetro. Tappi terminali per profili in alluminio o acciaio 10x15, spessore 1,5 mm. Montati e stretti sui profili.

Caratteristiche comuni

A mm	B mm	C mm	D mm
7	15	10	12

Lista Prodotti

Codice Prodotto	Descrizione
020004007	TERMINALE 10-15 x PROFILO RETTANGOLARE

Terminale doppio per profilo 10-15

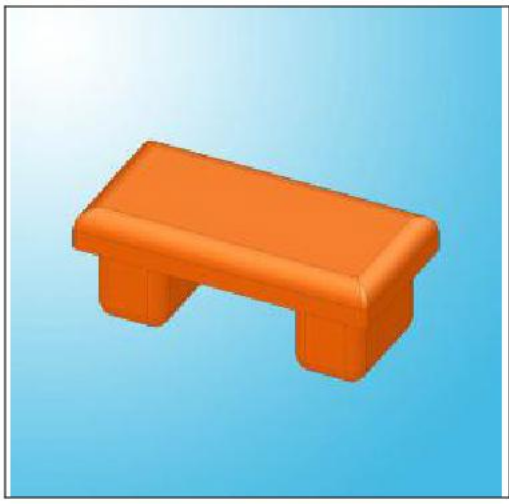

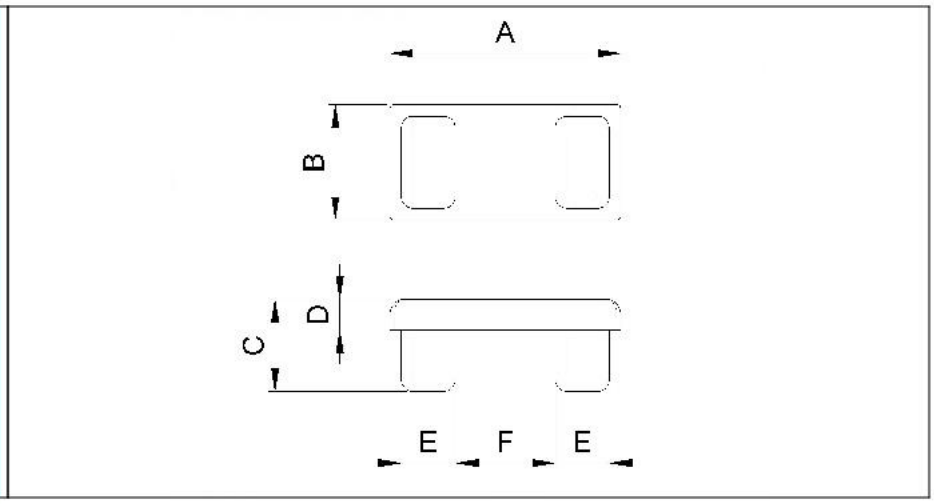

Materiale: poliammide con fibra vetro.La sua funzione e` di chiudere all'estremita`, contemporaneamente, il profilato rettangolare, ad una distanza fra le due barre di 10 mm.

Caratteristiche comuni

A mm	B mm	C mm	D mm	E mm	F mm	Peso gr
30	10	12	4	7	13	4

Lista Prodotti

Codice Prodotto	Descrizione
020004001	TERMINALE DOPPIO x PROFILATO 10x15

Terminale doppio per profilo 10-20

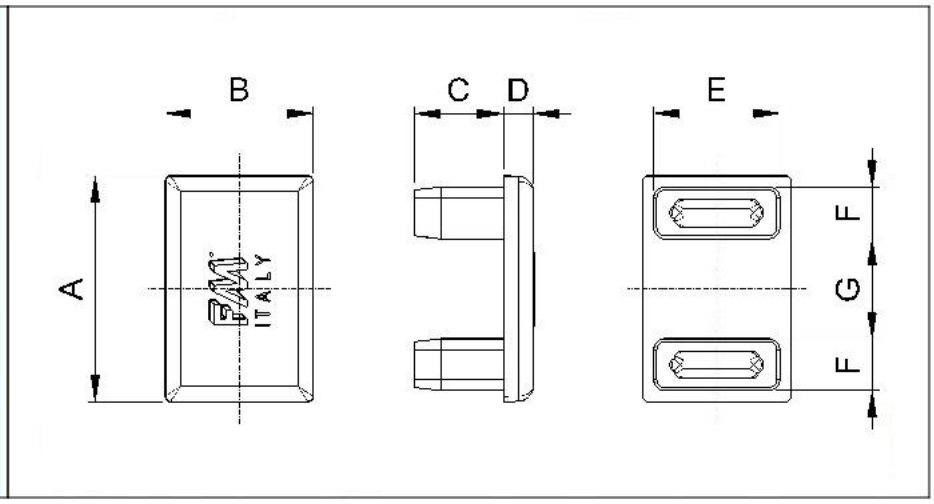

Caratteristiche comuni

A mm	B mm	C mm	D mm	E mm	F mm	G mm
30,5	20	12	4	17	7	13,5

Lista Prodotti

Codice Prodotto	Descrizione
020004009	TERMINALE DOPPIO x PROFILATO 10x20

Profilo H 14.2-18

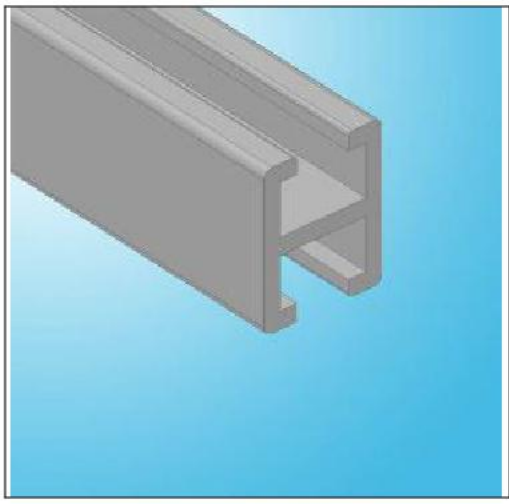

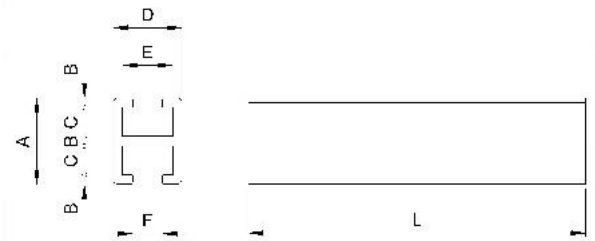

Materiale: alluminio (UNI 9006/1, T5) anodizzato. E` disponibile in barre lunghe 6000 mm oppure su misura da specificare al momento della richiesta (0,278 kg/m). La sua funzione è realizzare strutture di sostegno e collegamento sfruttando le cave per l'applicazione dell'apposita bulloneria.

Caratteristiche comuni

A mm	B mm	C mm	D mm	E mm	F mm	L barra mm	Peso gr
18	2	6	14,2	10,4	6,2	6.000	1,668

Lista Prodotti

Codice Prodotto	Descrizione
400164	ESTRUSO "H" 14.2-18 ALLUMINIO L=6000 ANODIZZATO ARGENTO

Terminale per profilo H 14.2-18

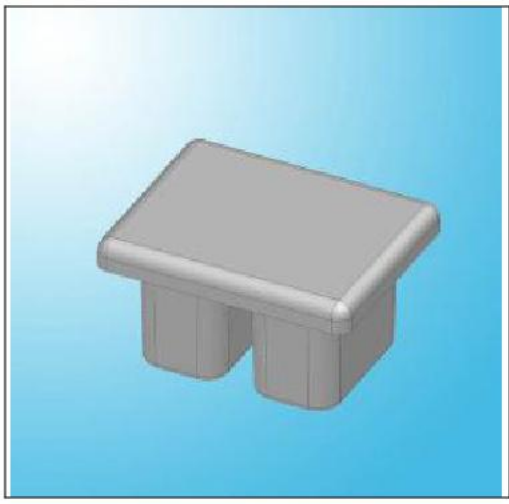

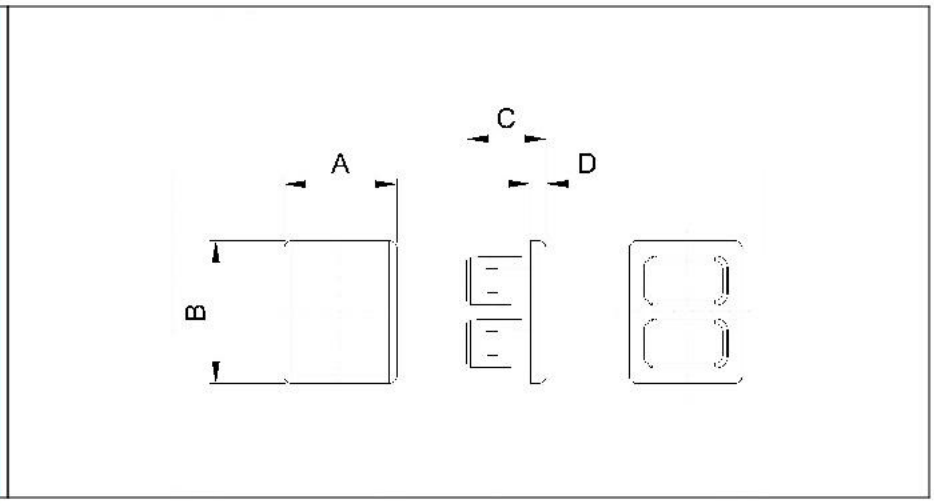

Materiale: poliammide con fibra vetro. La sua funzione è di chiudere all'estremità il profilo ad "H" (cod 400164).Il terminale va accoppiato semplicemente ad incastro.

Caratteristiche comuni

A mm	B mm	C mm	D mm	Peso gr
14	18	10	2	2

Lista Prodotti

Codice Prodotto	Descrizione
020004005	TERMINALE 14,2-18 x PROFILO "H"

Giunto per Collegamento Profili Sottocinghia

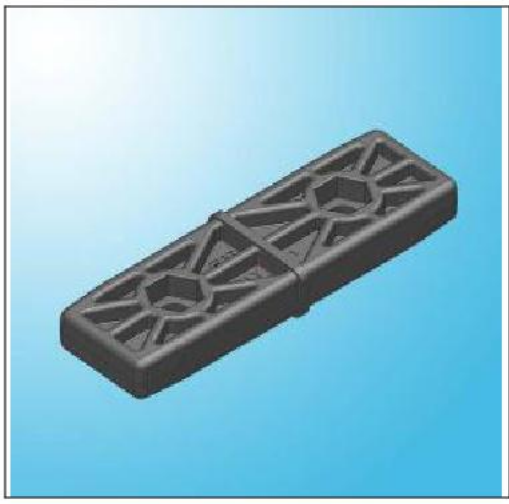

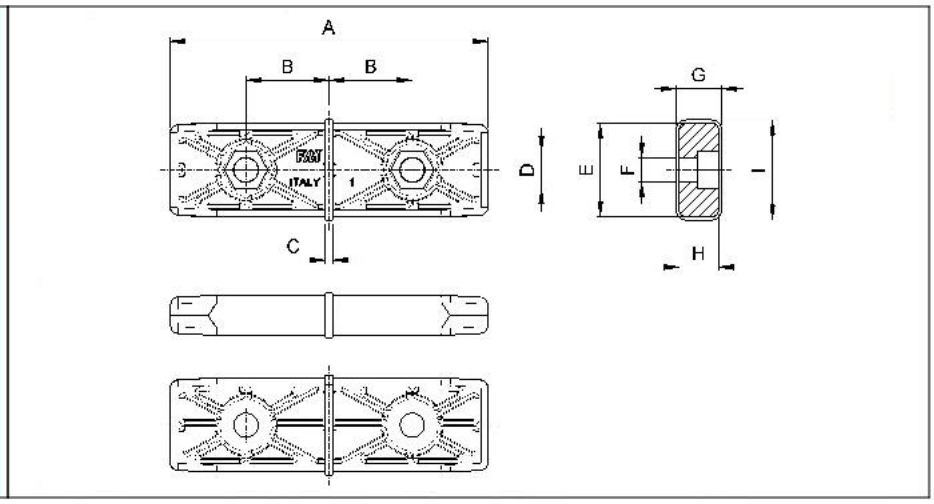

Caratteristiche comuni

A mm	B mm	C mm	D mm	E mm	F mm	G mm	H mm	I mm
84	22	2	10,1	24,8	6,4	11,9	10,4	26,5

Lista Prodotti

Codice Prodotto	Descrizione
170002001	GIUNTO PER COLLEGAMENTO PROFILI SOTTOCINGHIA

Terminale con Rullino

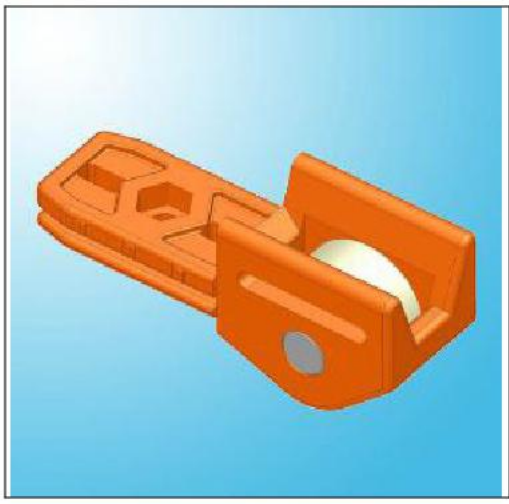

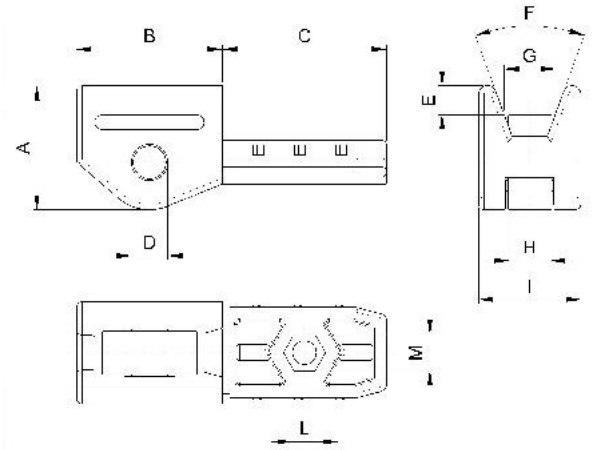

Terminale utilizzato come sostegno della cinghia in uscita dal profilo, la cui caratteristica principale è la presenza di un cuscinetto o rullino, che trasforma l'attrito radente in attrito volvente, limitando così l'usura della cinghia e del terminale.

Caratteristiche comuni

A mm	B mm	C mm	Ø D mm	E mm	F °	G mm	H mm	I mm	Ø L mm	M mm
34	40	45	10	8	40	14	12	28	6,5	10

Lista Prodotti

Codice Prodotto	Descrizione
060013001C0	TERMINALE CON RULLINO (pack50)
060013002C050	TERMINALE CON CUSCINETTO - (63000 2RS1 10-26-12) (pack 50)

Terminale con Cuscinetto per Gola "A"

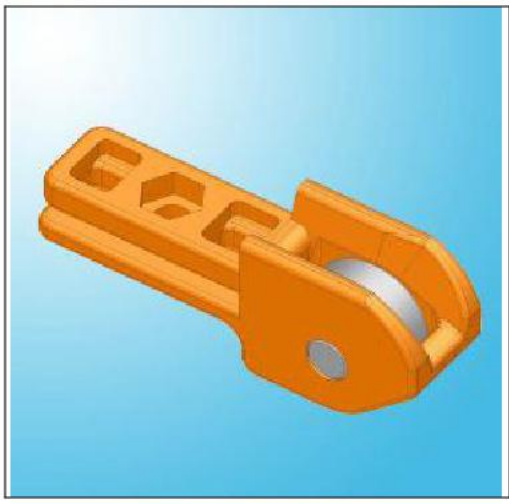

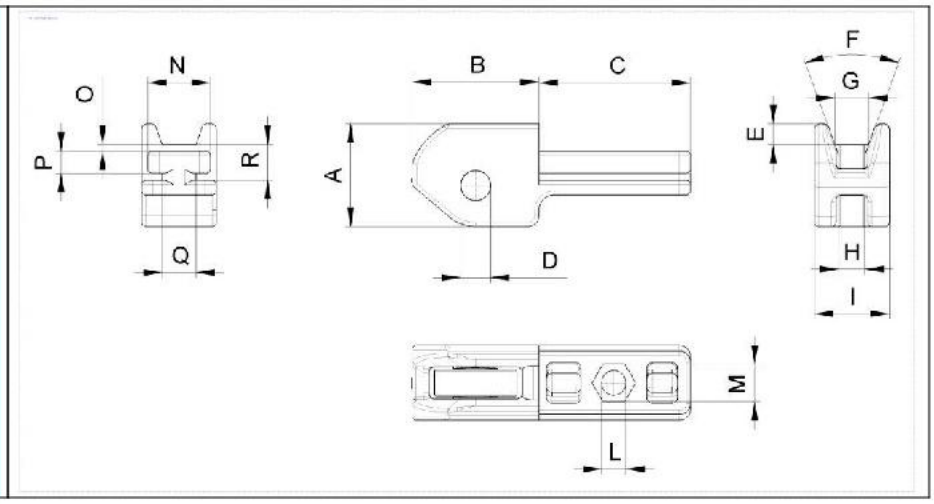

Terminale utilizzato come sostegno della cinghia in uscita dal profilo, la cui caratteristica principale è la presenza di un cuscinetto (RIF.608 2RS), che trasforma l'attrito radente in attrito volvente, limitando così l'usura della cinghia e del terminale. Trova il suo impiego ottimale nei macchinari dove la cinghia deve essere sollevata, modificando così il suo grado d'inclinazione.

Caratteristiche comuni

A mm	B mm	C mm	D mm	E mm	F °	G mm	H mm	I mm	L mm	M mm	N mm	O mm
27,5	34	40	8	5,5	40	9	8	20	6,5	10	16,8	1,8

P mm	Q mm	R mm
5,9	9	9,6

Lista Prodotti

Codice Prodotto	Descrizione
060013003C050	TERMINALE C/CUSC. x GOLA "A" (pack50)

Terminale Universale

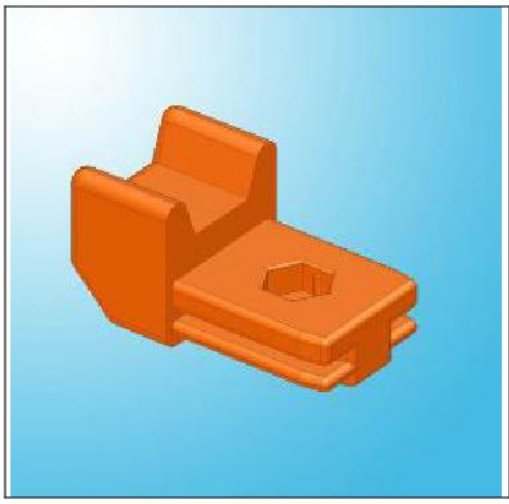

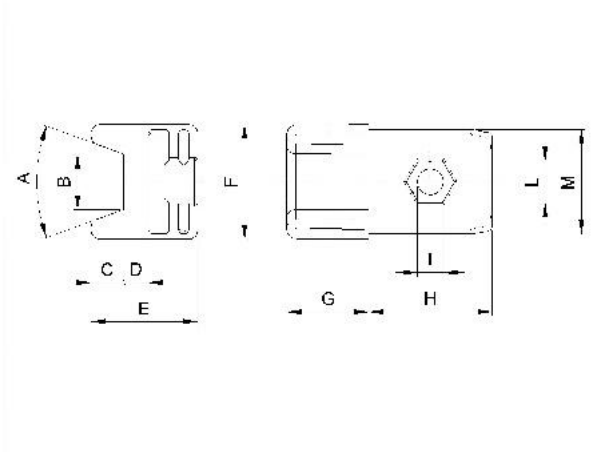

Caratteristiche comuni

A °	B mm	C mm	D mm	E mm	F mm	G mm	H mm	Ø I mm	L mm	M mm
40	13,5	8	6	26	28	20	30	6,4	10	25,5

Lista Prodotti

Codice Prodotto	Descrizione
060014001C0	TERMINALE UNIVERSALE (pack500)

Blocchetto ferma dado 20-25

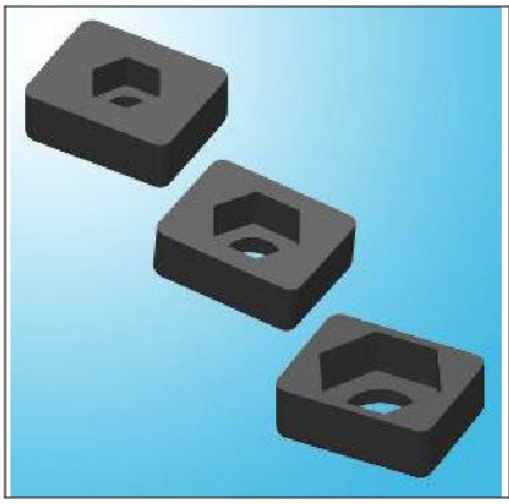

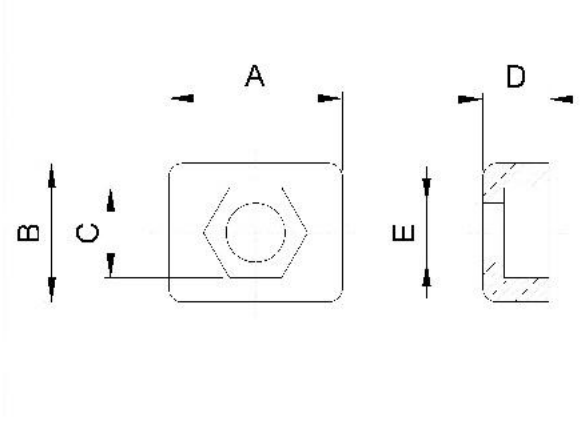

Caratteristiche comuni

A mm	B mm	D mm
25	20	9,5

Lista Prodotti

Codice Prodotto	Descrizione	C mm	E mm	Peso gr
020001046	BLOCCHETTO FERMA DADO 20x25 M6	10	6,5	5
020001047	BLOCCHETTO FERMA DADO 20x25 M8	13	8,5	4
020001048	BLOCCHETTO FERMA DADO 20x25 M10	17	10,5	3

Bulloncino per profilo a U

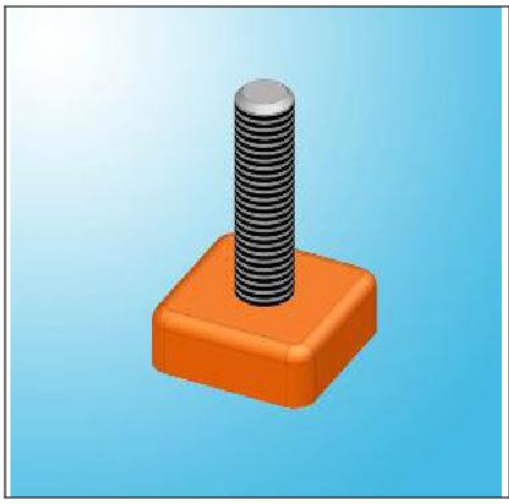

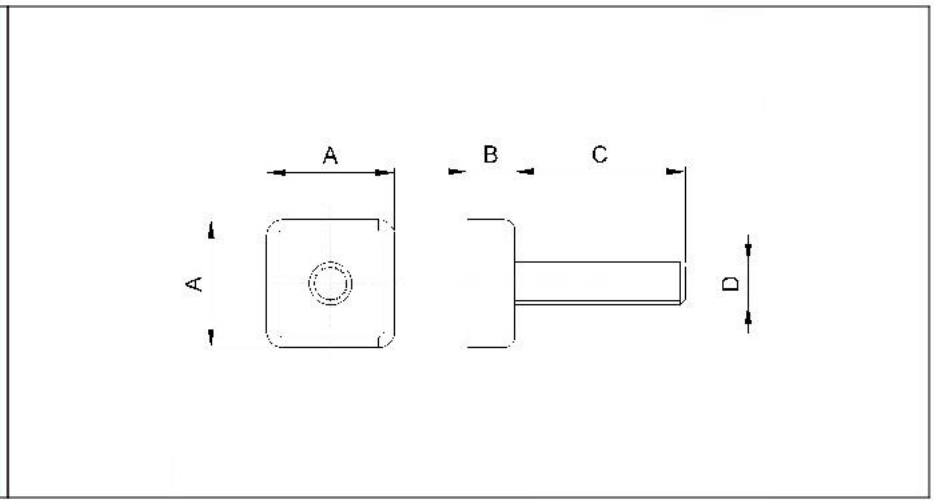

Caratteristiche comuni

A mm	B mm	C mm	D mm
24	9	32	M8

Lista Prodotti

Codice Prodotto	Descrizione
020001041/1C0	BULLONCINO PER PROFILATO AD "U" (M8x32) (pack1000)
020001041/1C1	BULLONCINO PER PROFILATO AD "U" (M8x32) (pack250)